VARIALUCE A PEDALE UNIVERSALE

Codice Prodotto: 0270/...

CARATTERISTICHE

All’interno della categoria interruttori e varialuce potrei trovare piccoli prodotti che ti permetteranno di dare alla tua abitazione un tocco personale e di design. Qui, scoprirai una svariata selezione di articoli, adatti ad ogni tipologia di ambiente, disponibili in diverse dimensioni e colori che andranno ad arricchire la tua casa e a soddisfare le tue esigenze.

Il nostro prodotto Varialuce a pedale universale ha Tensione ingresso pari a 100 – 240 vac ed è adatto ai seguenti range di potenza:
- 11W-25W CFL
- 4W – 200W (@120V)
- 4W-225W (@220-240V)
- 4W-25W LED

L'articolo presenta le seguenti dimensioni: ha un diametro pari a 100 mm e altezza corrispondente a 29 mm. Visualizza il disegno tecnico per conoscere le specifiche del prodotto.

Il Varialuce a pedale universale è disponibile in tre varianti colore: bianco, nero e trasparente.

Questo articolo possiede il marchio ENEC, che certifica la qualità dei prodotti elettrici e la conformità agli standard Europei.

Se dovessi aver bisogno di maggiori informazioni relative a questo prodotto o necessiti di un'offerta personalizzata contattaci!

Rimani aggiornato sui nostri prodotti, seguici sui nostri canali social Facebook e Instagram.

Tensione ingresso:	100 - 240 vac
Range di potenza:	11W-25W CFL
	4W - 200W (@120V)
	4W-225W (@220-240V)
	4W-25W LED
Dimensioni:	100x29 mm

VARIAZIONI

Immagine	Codice Prodotto	Colore
	0270/TR	Trasparente
	0270/N	Nero
	0270	Bianco

DISEGNO TECNICO

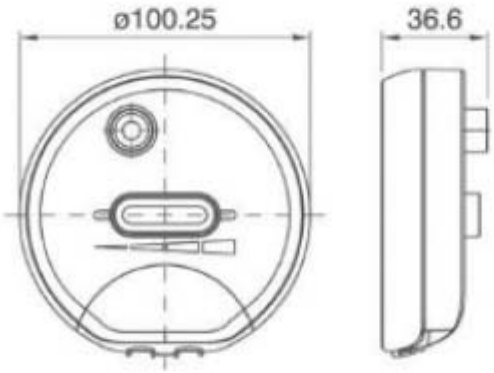

Con riserva modifiche tecniche

NOTES