VARIALUCE A PEDALE E INTERRUTTORE

Codice Prodotto: 0201/...

CARATTERISTICHE

All’interno della categoria interruttori e varialuce potrei trovare piccoli prodotti che ti permetteranno di dare alla tua abitazione un tocco personale e di design. Qui, scoprirai una svariata selezione di articoli, adatti ad ogni tipologia di ambiente, disponibili in diverse dimensioni e colori che andranno ad arricchire la tua casa e a soddisfare le tue esigenze.

Il nostro prodotto Varialuce a pedale e interruttore è compatibile con lampade ad incandescenza, ha tensione nominale di 230 Vac, potenza da 60 a 300 W con LED di presenza tensione, per di più ha un diametro pari a 100 mm. Visualizza il disegno tecnico per conoscere le specifiche del prodotto.

L'articolo è dotato di interruttore a pulsante per pilotare una lampada supplementare (200 W max).

Il Varialuce a pedale e interruttore è disponibile in tre varianti colore: bianco e nero.

Inoltre, il Varialuce a pedale e interruttore è dotato della certificazione IMQ che garantisce la conformità ai requisiti richiesti dagli standard di riferimento e aggiungono un valore che dura nel tempo.

Se dovessi aver bisogno di maggiori informazioni relative a questo prodotto o necessiti di un'offerta personalizzata contattaci!

Rimani aggiornato sui nostri prodotti, seguici sui nostri canali social Facebook e Instagram.

Lampade:	ad incandescenza
Tensione nominale:	230 Vac
Potenza:	da 60 a 300 W con LED di presenza tensione
Note:	dotato di interruttore a pulsante per pilotare una lampada supplementare (200 W max.)

VARIAZIONI

Immagine	Codice Prodotto	Colore
	0201	Bianco
	0201/N	Nero

DISEGNO TECNICO

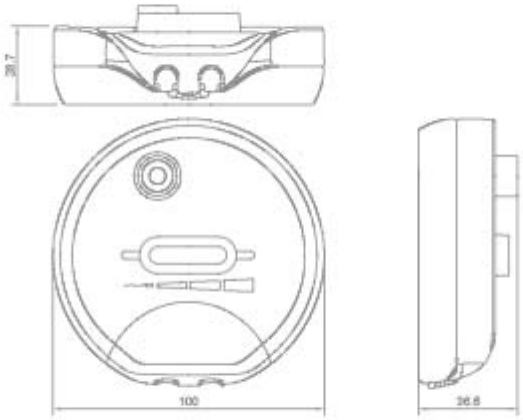

Con riserva modifiche tecniche

NOTES