

TAPPO CHIUSURA BINARIO TRIFASE

Codice Prodotto: TS0432/...

CARATTERISTICHE

Tappo chiusura binario trifase

Tappo chiusura per binario trifase. Per binario trifase si intende che il binario o più binari collegati fra essi, saranno comandati da più interruttori, dunque il vostro sistema elettrico dovrà essere comunque predisposto per questa funzione. È realizzato in plastica ed è disponibile in due diversi colori: nero e bianco.

Questo articolo possiede il marchio CE, che garantisce la conformità del prodotto a tutte le disposizioni della Comunità Europea che prevedono il suo utilizzo dalla progettazione, alla messa in servizio fino allo smaltimento.

Se dovessi aver bisogno di maggiori informazioni relative a questo prodotto o necessiti di un’offerta personalizzata contattaci!

Rimani aggiornato sui nostri prodotti, seguici sui nostri canali social Facebook e Instagram.

Materiale:	Plastica

VARIAZIONI

Immagine	Codice Prodotto	Descrizione	Colore
	TS0432/NE	Tappo chiusura binario	Nero
	TS0432/BI	Tappo chiusura binario	Bianco

DISEGNO TECNICO

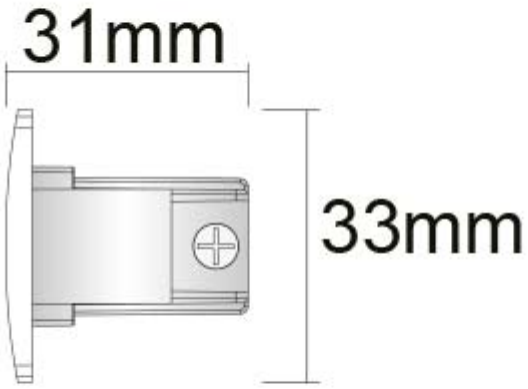

NOTES