SCATOLA DI DERIVAZIONE IN PORCELLANA A 4 USCITE

Codice Prodotto: 9005/4/...

CARATTERISTICHE

All’interno della categoria componenti per impianti e lampadari di porcellana potrai trovare un’ampia gamma di articoli che ti permetteranno di fissare e personalizzare i tuoi lampadari.
Pulsanti, interruttori, prese, isolatori, scatole di derivazione e deviatori in porcellana colorata ti consentiranno di creare un lampadario ad hoc, con uno stile vintage e retro oppure moderno e minimale.

La Scatola di derivazione in porcellana a 4 uscite presenta un diametro pari a 71 mm e un'altezza corrispondente a 56 mm. Visualizzando il suo disegno tecnico potrai ricevere maggiori informazioni sulle dimensioni che caratterizzano il prodotto.

Nota: gli accessori per il montaggio sono inclusi!

La Scatola di derivazione 4 uscite è disponibile in diversi colori: bianco, nero, marrone, verde, rosso, giallo, blu, arancione, marmo, bianco opaco e nero opaco, cotto.

Questo articolo possiede il marchio CE, che garantisce la conformità del prodotto a tutte le

disposizioni della Comunità Europea che prevedono il suo utilizzo dalla progettazione, alla messa in servizio fino allo smaltimento.

Se dovessi aver bisogno di maggiori informazioni relative a questo prodotto o necessiti di un'offerta personalizzata contattaci!

Rimani aggiornato sui nostri prodotti, seguici sui nostri canali social Facebook e Instagram.

Materiale:	porcellana
Diametro:	71 mm
Altezza:	56mm
Note:	accessori per il montaggio inclusi

VARIAZIONI

Immagine	Codice Prodotto	Colore
	9005/4/KK	Khaki
	9005/4/GG	Grigio
	9005/4/CT	Corten
	9005/4/TO	Tortora

Immagine	Codice Prodotto	Colore
	9005/4/CO	Cotto
	9005/4/BI	Bianco
	9005/4/NE	Nero
	9005/4/MA	Marrone

Immagine	Codice Prodotto	Colore
	9005/4/VE	Verde
	9005/4/RS	Rosso
	9005/4/GI	Giallo
	9005/4/BL	Blu

Immagine	Codice Prodotto	Colore
	9005/4/AR	Arancione
	9005/4/MR	Marmo
	9005/4/BI/OP	Bianco Opaco
	9005/4/NE/OP	Nero Opaco

DISEGNO TECNICO

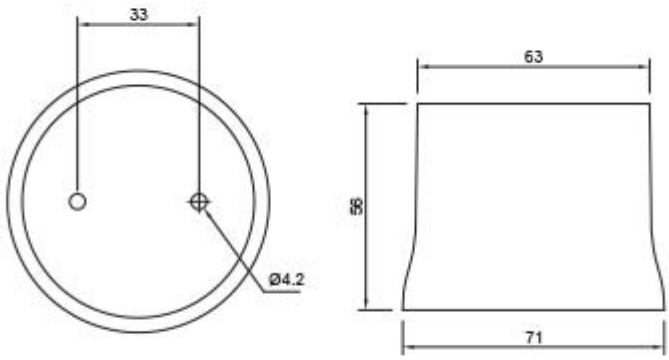

NOTES