SCATOLA DI CONNESSIONE 3 POLI IP68

Codice Prodotto: 4693/3P

CARATTERISTICHE

Scatola di connessione 3 poli

Nella categoria degli impianti civili, tra i nostri articoli non possono certo mancare le scatole di connessione. Il loro uso viene prevalentemente impiegato per propagare i cavi principali in due direzioni, in modo tale da diffondere la corrente consentendo di raggiungere punti opposti o differenti. Le scatole possono essere da incasso o a muro.

Questa scatola di connessione 3 poli, è indicata per protegere i tuoi impianti da intemperie. Realizzata con materiale plastico, trasparente e resistente agli urti.

I 3 poli, permettono di far entrare il cavo all'interno della scatola e sdoppiarlo in due direzioni di uscita. La scatola supporta una corrente massima di 16A ed è dotata di grado di protezione IP68 5 BAR. Garantisce protezione contro l'ingresso di polvere e permette l'immersione permamente in liquidi (massimo 3 metri di profondità e per più di 1 ora).

Questo articolo possiede il marchio CE, che garantisce la conformità del prodotto a tutte le

disposizioni della Comunità Europea che prevedono il suo utilizzo dalla progettazione, alla messa in servizio fino allo smaltimento.

Se dovessi aver bisogno di maggiori informazioni relative a questo prodotto o necessiti di un'offerta personalizzata contattaci!

Rimani aggiornato sui nostri prodotti, seguici sui nostri canali social Facebook e Instagram.

Tensione max:	450V
Temperatura ambiente max:	T85
Grado di protezione:	IP68 5 BAR
Corrente max:	16A
Diametro cavo ammissibile:	ø 5mm min ø14mm max.

DISEGNO TECNICO

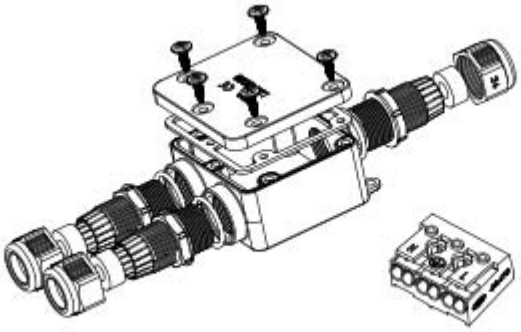

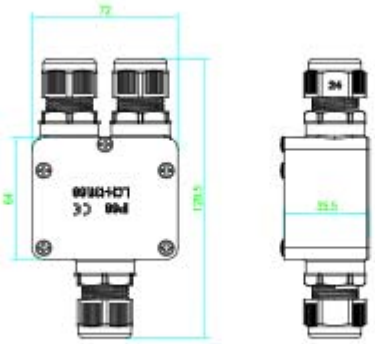

NOTES