ROSONE CILINDRICO IN METALLO 3 FORI PER PENDEL

Codice Prodotto: 1159/3/F/...

CARATTERISTICHE

All’interno della categoria Rosoni e Bicchieri potrai trovare moltissimi elementi d’arredo semplici e funzionali che ti permetteranno di arricchire e dare un tocco di design ai tuoi punti luce. Potrai ricreare stili diversi, dal vintage al moderno, utilizzando una svariata gamma di colori, forme e composizioni.

Cosa sono i rosoni?
Quando parliamo di rosoni all'interno dell’ambito dell’illuminazione intendiamo dei box che svolgono essenzialmente due funzioni: occultano i collegamenti elettrici di un punto luce a soffitto o a parete e sono allo stesso tempo un elemento decorativo che valorizza l’ambiente.

Il Rosone cilindrico in metallo 3 fori per pendel ha un corpo in metallo, staffa inclusa e presenta le seguenti dimensioni: diametro equivalente a 100 mm e altezza pari a 36 mm. Potrai scoprire maggiori dettagli relativi al rosone visualizzando il suo disegno tecnico.

Il prodotto è disponibile in diverse varianti colore: bianco, nero, marrone, verde, giallo, blu, rosso, arancione, rame, cromo, ottone, satinato, bianco opaco e nero opaco.

Nota: gli accessori per il montaggio sono inclusi!

Se dovessi aver bisogno di maggiori informazioni relative a questo prodotto o necessiti di un'offerta personalizzata contattaci!

Rimani aggiornato sui nostri prodotti, seguici sui nostri canali social Facebook e Instagram.

Note:	accessori per il montaggio inclusi

VARIAZIONI

Immagine	Codice Prodotto	Colore
	1159/KK/3/F	Khaki
	1159/GG/3/F	Grigio
	1159/CT/3/F	Corten
	1159/TO/3/F	Tortora

Con riserva modifiche tecniche

Immagine	Codice Prodotto	Colore
	1159/BI/3/F	Bianco
	1159/NE/3/F	Nero
	1159/MA/3/F	Marrone
	1159/VE/3/F	Verde

Con riserva modifiche tecniche

Immagine	Codice Prodotto	Colore
	1159/RS/3/F	Rosso
	1159/GI/3/F	Giallo
	1159/BL/3/F	Blu
	1159/AR/3/F	Arancione

Con riserva modifiche tecniche

Immagine	Codice Prodotto	Colore
	1159/RA/3/F	Rame
	1159/CR/3/F	Cromo
	1159/SA/3/F	Satinato
	1159/OT/3/F	Ottone

Immagine	Codice Prodotto	Colore
	1159/BI/OP/3/F	Bianco Opaco
	1159/NE/OP/3/F	Nero Opaco

Con riserva modifiche tecniche

DISEGNO TECNICO

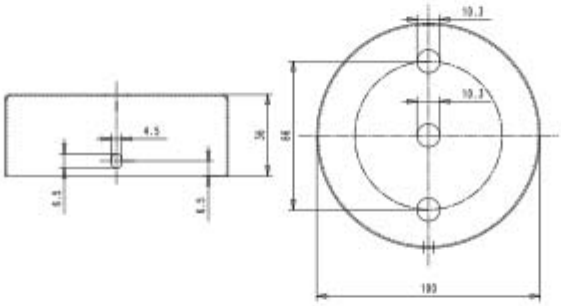

NOTES