

ROSONE CILINDRICO IN METALLO 2 FORI PER PENDEL

Codice Prodotto: 1159/2/...

CARATTERISTICHE

All’interno della categoria Rosoni e Bicchieri potrai trovare moltissimi elementi d’arredo semplici e funzionali che ti permetteranno di arricchire e dare un tocco di design ai tuoi punti luce. Potrai ricreare stili diversi, dal vintage al moderno, utilizzando una svariata gamma di colori, forme e composizioni.

Cosa sono i rosoni?
Quando parliamo di rosoni all'interno dell’ambito dell’illuminazione intendiamo dei box che svolgono essenzialmente due funzioni: occultano i collegamenti elettrici di un punto luce a soffitto o a parete e sono allo stesso tempo un elemento decorativo che valorizza l’ambiente.

Il Rosone cilindrico in metallo 2 fori per pendel ha un corpo in metallo, staffa inclusa e presenta le seguenti dimensioni: diametro equivalente a 100 mm e altezza pari a 36 mm. Potrai scoprire maggiori dettagli relativi al rosone visualizzando il suo disegno tecnico.

Il prodotto è disponibile in diverse varianti colore: bianco, nero, marrone, verde, giallo, blu, rosso, arancione, rame, cromo, ottone, satinato, bianco opaco e nero opaco.

Con riserva modifiche tecniche

Nota: gli accessori per il montaggio sono inclusi!

Se dovessi aver bisogno di maggiori informazioni relative a questo prodotto o necessiti di un'offerta personalizzata contattaci!

Rimani aggiornato sui nostri prodotti, seguici sui nostri canali social Facebook e Instagram.

Corpo:	metallo
Diametro:	100 mm
Altezza:	36 mm
Staffa:	inclusa
Note:	accessori per il montaggio inclusi

VARIAZIONI

Immagine	Codice Prodotto	Colore
	1159/KK/2	Khaki
	1159/GG/2	Grigio
	1159/CT/2	Corten
	1159/TO/2	Tortora

Immagine	Codice Prodotto	Colore
	1159/BI/2	Bianco
	1159/NE/2	Nero
	1159/MA/2	Marrone
	1159/VE/2	Verde

Immagine	Codice Prodotto	Colore
	1159/RS/2	Rosso
	1159/GI/2	Giallo
	1159/BL/2	Blu
	1159/AR/2	Arancione

Immagine	Codice Prodotto	Colore
	1159/RA/2	Rame
	1159/CR/2	Cromo
	1159/OT/2	Ottone
	1159/BI/OP/2	Bianco Opaco

Immagine	Codice Prodotto	Colore
	1159/NE/OP/2	Nero Opaco

DISEGNO TECNICO

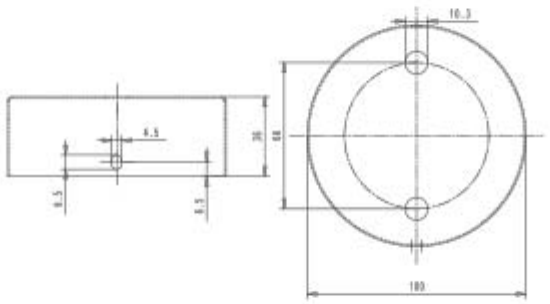

NOTES