

PROIETTORI A BASETTA 25W E 35W

Codice Prodotto: BS25/BI/CA/BI/...

CARATTERISTICHE

Proiettori a basetta 25W e 35W

I proiettori a basetta hanno un'alimentazione di 220-240 Vac con un fattore di potenza >0,9 e hanno una dimensione di Ø74 x 185 mm, Ø85 x 200 mm.
Sono progettati per ospitare Led COB di ultima generazione ad alta efficienza, da 25 w a 35 w. I proiettori hanno un fascio luminoso che può essere regolato manualmente da 20° a 60° ed hanno un flusso luminoso di 2500 - 3500 lumen.

Devono essere istallati a soffitto, sono particolamente adatti per soluzioni luminose in retail, spazi commerciali, musei ed aree espositive, anche in un corridoio per poterlo illuminare e dargli un tocco elegante oppure in un negozio o in un show room per illuminare punti strategici.

Sono fatti di alluminio robusto e hanno, inoltre, la classe I di isolamento elettrico, quindi la protezione impedisce che la corrente fluisca in modo incontrollato a causa di un difetto. Il conduttore di protezione permette di scaricare la corrente in caso di difetto. L'attivazione del fusibile previene ulteriori danni. Ha inoltre la protezione IP20, che protegge i proiettori dalla polvere.

Con riserva modifiche tecniche

Sono dotati di certificato CE e RoHS ed hanno inoltre la garanzia per 5 anni per eventuali danni o difetti.

Se dovessi aver bisogno di maggiori informazioni relative a questo prodotto o necessiti di un’offerta personalizzata contattaci!

Rimani aggiornato sui nostri prodotti, seguici sui nostri canali social Facebook e Instagram.

Potenza:	25 W - 35 W
Fattore di Potenza:	PF > 0,9
Classe Isolamento Elettrico:	Classe I
Flusso Luminoso:	2500Lm - 3500Lm
Fonte Luminosa:	COB Led
Alimentazione:	220-240Vac
Fascio Luminoso:	regolabile 20° / 60°
Indice di Resa Cromatica:	CRI >90
Dimensioni:	Ø74 x 185 mm Ø85 x 200 mm
Materiale del Corpo:	Alluminio
Protezione:	IP20
Installazione:	a soffitto
Certificati:	CE & RoHS
Garanzia:	3 Anni

VARIAZIONI

Immagine	Codice Prodotto	Descrizione	Potenza	Temp. Colore	Colore	Dimensioni
	BS25/BI/CO/BI	Faretto a basetta	25W	4000 K	Bianco	Ø74 x 185 mm
	BS25/BI/CA/BI/...	Faretto a basetta	25W	4000 K	Nero	Ø74 x 185 mm
	BS25/BI/FR/NE	Faretto a basetta	25W	6000 K	Nero	Ø74 x 185 mm
	BS25/BI/FR/BI	Faretto a basetta	25W	6000 K	Bianco	Ø74 x 185 mm

Con riserva modifiche tecniche

Immagine	Codice Prodotto	Descrizione	Potenza	Temp. Colore	Colore	Dimensioni
	BS35/BI/CA/BI	Faretto a basetta	35W	3000 K	Bianco	Ø85 x 200 mm
	BS35/BI/CO/BI	Faretto a basetta	35W	4000 K	Bianco	Ø85 x 200 mm
	BS35/BI/CO/NE	Faretto a basetta	35W	4000 K	Nero	Ø85 x 200 mm
	BS35/BI/FR/BI	Faretto a basetta	35W	6000 K	Bianco	Ø85 x 200 mm

Immagine	Codice Prodotto	Descrizione	Potenza	Temp. Colore	Colore	Dimensioni
	BS35/BI/FR/NE	Faretto a basetta	35W	6000 K	Nero	Ø85 x 200 mm
	BS25/BI/CA/BI	Faretto a basetta	25W	3000 K	Bianco	Ø74 x 185 mm

DISEGNO TECNICO

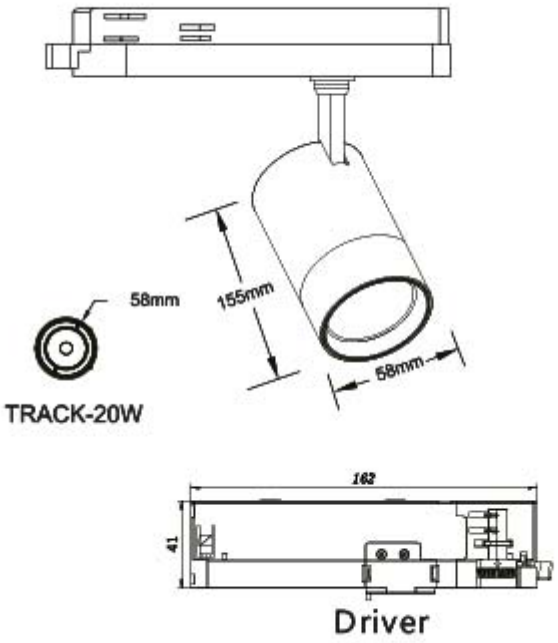

NOTES