

PROFILO INCASSO IN ALLUMINIO

Ideale per cartongesso

- Clicca qui per il KIT COMPLETO

Codice Prodotto: 5006/...

CARATTERISTICHE

Profilo incasso

Profilo incasso. Questo prodotto è realizzato in alluminio ed è ideale per cartongesso. Disponibile in due lunghezze: 200 cm e 400 cm e in tre colorazioni: nero, bianco e alluminio.

Dissipazione 30 W/m.

Se dovessi aver bisogno di maggiori informazioni relative a questo prodotto o necessiti di un’offerta personalizzata contattaci!

Rimani aggiornato sui nostri prodotti, seguici sui nostri canali social Facebook e Instagram.

Dissipazione:	30 W/m
Larghezza d’incasso:	17mm

VARIAZIONI

Immagine	Codice Prodotto	Profilo	Lunghezza
	5006/200	Alluminio	200 cm
	5006/400	Alluminio	400 cm
	5006/BI/200	Bianco	200 cm
	5006/BI/400	Bianco	400 cm

Con riserva modifiche tecniche

Immagine	Codice Prodotto	Profilo	Lunghezza
	5006/NE/200	Nero	200 cm
	5006/NE/400	Nero	400 cm

DISEGNO TECNICO

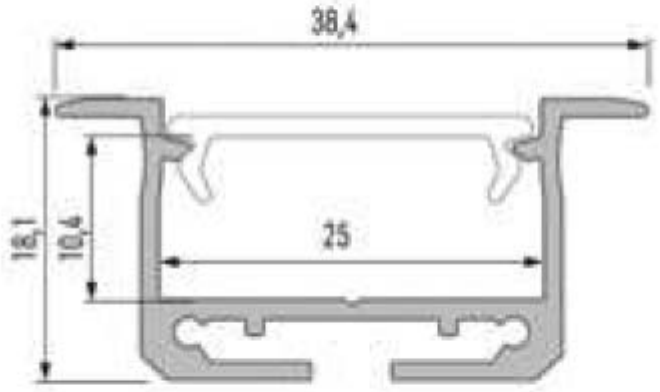

NOTES