PORTALAMPADE PER LAMPADE FLUORESCENTI - G10Q

Codice Prodotto: 9224

CARATTERISTICHE

Tra i nostri prodotti, all’interno della categoria dei portalampade, potrai trovare svariate soluzioni funzionali che andranno a soddisfare le tue esigenze. Gli articoli che ritroverai sono caratterizzati da finiture e design differenti, che ti premetteranno di adattarli in modo pratico e semplice ad ogni tipologia di ambiente.

Il Portalampade per lampade fluorescenti ha un attacco G10q con molla di sostegno e un corpo in policarbonato. Il prodotto ha una tensione nominale di 250Vac ed è dotato di cavi lunghi 30cm e portastarter incluso.

Inoltre, il prodotto ha un grado di protezione IP20 ed è dotato della certificazione IMQ che garantisce la conformità ai requisiti richiesti dagli standard di riferimento e aggiungono un valore che dura nel tempo.

Se dovessi aver bisogno di maggiori informazioni relative a questo prodotto o necessiti di un'offerta personalizzata contattaci!

Rimani aggiornato sui nostri prodotti, seguici sui nostri canali social Facebook e Instagram.

Attacco:	G10q con molla di sostegno
Grado di protezione:	IP20
Tensione nominale:	250 Vac
Cavi:	30 cm
Corpo:	policarbonato
Portastarter:	incluso

DISEGNO TECNICO

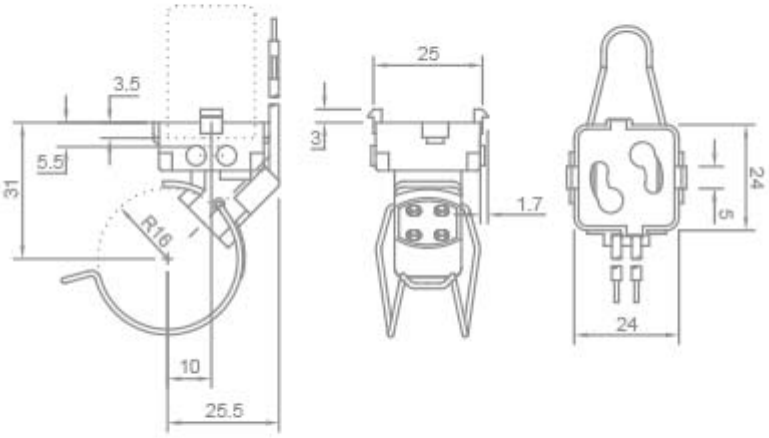

Con riserva modifiche tecniche

NOTES