## PORTALAMPADE IN METALLO - E14

**Codice Prodotto:** 1041/...

## CARATTERISTICHE

Tra i nostri prodotti, all’interno della categoria dei portalampade, potrai trovare svariate soluzioni funzionali che andranno a soddisfare le tue esigenze. Gli articoli che ritroverai sono caratterizzati da finiture e design differenti, che ti premetteranno di adattarli in modo pratico e semplice ad ogni tipologia di ambiente.

Il Portalampade in metallo - E14 è compatibile con tutte le lampade che dispongono del medesimo attacco o di un adattatore. Il prodotto presenta una camicia liscia, una pastiglia in P.P.S. e ha tensione nominale di 250 Vac. Per di più è dotato di morsetti a vite per cavi rigidi o flessibili da 0,5 ÷ 2,5 mm² e prevede un fissaggio con foro filettato M10x1. Potrai trovare le dimensioni precise dell’articolo visualizzando il suo disegno tecnico.

L’articolo è disponibile in 2 varianti colore: argento e ottone.

Inoltre, il prodotto è dotato della certificazione IMQ che garantisce la conformità ai requisiti richiesti dagli standard di riferimento e aggiungono un valore che dura nel tempo.

Se dovessi aver bisogno di maggiori informazioni relative a questo prodotto o necessiti di un'offerta personalizzata contattaci!

Rimani aggiornato sui nostri prodotti, seguici sui nostri canali social Facebook e Instagram.

| | |
|---|---|
| Camicia: | liscia |
| Pastiglia: | P.P.S. |
| Tensione nominale: | 250 Vac |
| Morsetti: | a vite per cavi rigidi o flessibili da 0,5 ÷ 2,5 $mm^2$ |
| Fissaggio: | con foro filettato M10x1 |

## VARIAZIONI

| Immagine | Codice Prodotto | Colore |
|---|---|---|
| | 1041/ARG | Argento |
| | 1041 | Ottone |

## DISEGNO TECNICO

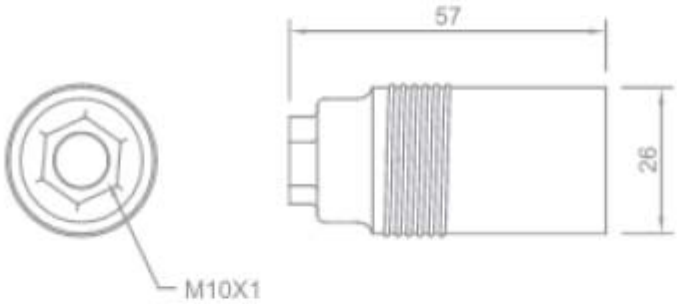


Con riserva modifiche tecniche

**NOTES**