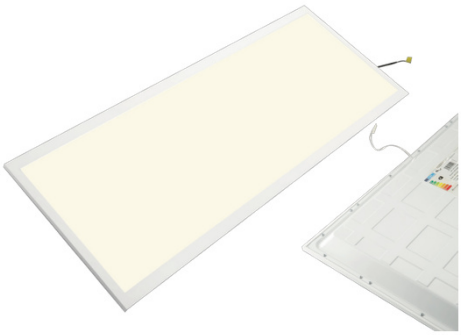

PANNELLO A LED DA SOFFITTO O PARETE - BACK LIGHT 30X120 CM 40W

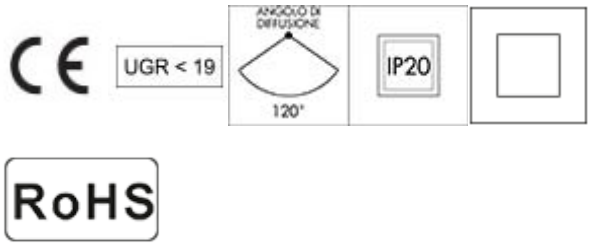

Confezione 1 pezzi | Box 5 pezzi

Clicca qui per scaricare la SCHEDA TECNICA

Codice Prodotto: 5072/CO/RI/BI

CARATTERISTICHE

Pannello a LED da soffitto o parete - Back light 30x120 cm 40W

Pannello LED Back light da 1195x295 mm con spessore di soli 33 mm, per l'illuminazione generale di uffici e ambienti di lavoro. Luce diffusa e omogenea, con fascio di 120° e basso abbagliamento (UGR <19).

Potenza 40W e flusso di 4000 lm in luce bianca commerciale (4000K). Il driver SELV è incluso ed esterno al pannello; la cornice è bianca.

Note e accessori compatibili

- Installazione: ad incasso; a plafone con la cornice art. 5072/CORN/PF/RI; a sospensione con il kit art. 5070/KIT/SP/RI.
- Dimmerazione: il pannello può essere dimmerato sostituendo l'alimentatore incluso con uno degli alimentatori dimmerabili art. 5072/DIM/DALI o 5072/DIM/1-10.
- L'alimentatore e/o la sorgente luminosa possono essere sostituiti solo da personale qualificato.

Alimentazione:	220-240Vac 50/60Hz
Potenza:	40W
CCT / Colore:	4000K (bianco commerciale)
Flusso:	4000lm
CRI:	>80
Fascio:	120°
UGR:	<19
Sorgente luminosa:	SMD LED
Tolleranza cromatica:	3 SDCM
Rischio fotobiologico:	RG0
Vita utile:	L70B50@40000h
Dimmerabile:	Sì PWM, dimmer non incluso (vedi note)
Alimentatore:	Driver SELV incluso, esterno al pannello
Grado di protezione:	IP20
Dimensioni:	1195x295x33 mm
Colore cornice:	Bianca
Fissaggio:	Ad incasso (vedi note)
Temperatura operativa:	-20°C (min) / +40°C (max)
Classe energetica:	E
Garanzia:	3 anni

Note:	Tolleranze: Potenza +/- 5% - Flusso +/- 5% - Misurazioni +/- 10% (Ta 25°C)

DISEGNO TECNICO

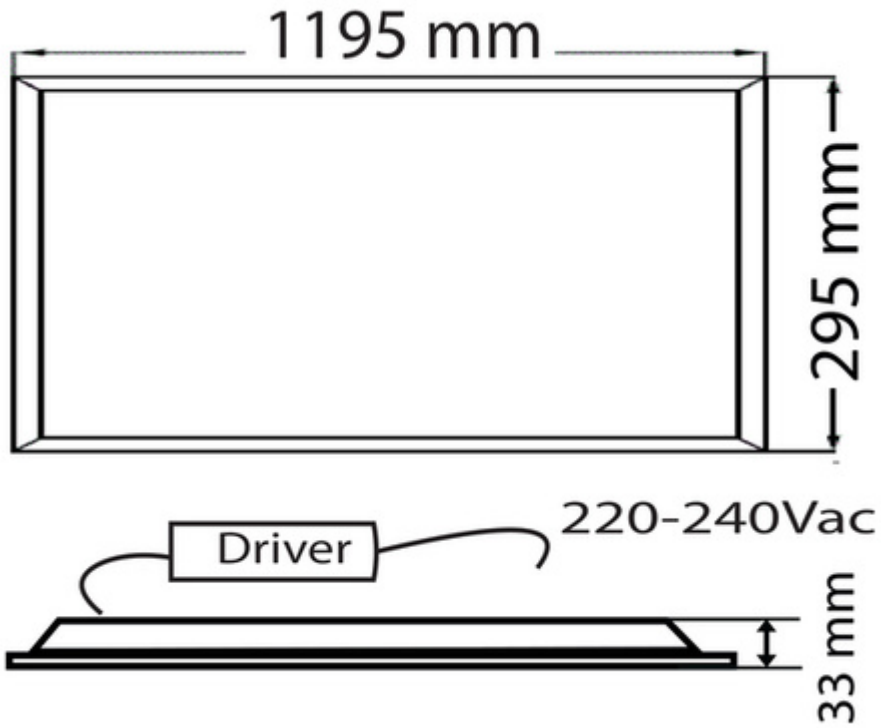

NOTES