INVERTITORE ROTATIVO IN PORCELLANA

Codice Prodotto: 9007/INV/...

CARATTERISTICHE

All’interno della categoria componenti per impianti e lampadari di porcellana potrai trovare un’ampia gamma di articoli che ti permetteranno di fissare e personalizzare i tuoi lampadari.
Pulsanti, interruttori, prese, isolatori, scatole di derivazione e deviatori in porcellana colorata ti consentiranno di creare un lampadario ad hoc, con uno stile vintage e retro oppure moderno e minimale.

Tra i nostri articoli potrai trovare anche gli invertitori. Questa tipologia di prodotto ti permetterà di aprire e chiudere un circuito elettrico principale mantenendo intatti i tuoi muri.

L'Invertitore rotativo in porcellana presenta un diametro pari a 71 mm. Visualizzando il suo disegno tecnico potrai ricevere maggiori informazioni sulle dimensioni che caratterizzano il prodotto.

Nota: gli accessori per il montaggio sono inclusi!

L'Invertitore rotativo in porcellana è disponibile in diversi colori: bianco, nero, marrone, verde, rosso, giallo, blu, arancione, marmo, bianco opaco e nero opaco, cotto.

Questo articolo possiede il marchio CE, che garantisce la conformità del prodotto a tutte le disposizioni della Comunità Europea che prevedono il suo utilizzo dalla progettazione, alla messa in servizio fino allo smaltimento.

Se dovessi aver bisogno di maggiori informazioni relative a questo prodotto o necessiti di un'offerta personalizzata contattaci!

Rimani aggiornato sui nostri prodotti, seguici sui nostri canali social Facebook e Instagram.

Materiale:	porcellana
Diametro:	71 mm
Note:	accessori per il montaggio inclusi

VARIAZIONI

Immagine	Codice Prodotto	Colore
	9007/INV/KK	Khaki
	9007/INV/GG	Grigio
	9007/INV/CT	Corten
	9007/INV/TO	Tortora

Immagine	Codice Prodotto	Colore
	9007/INV/CO	Cotto
	9007/INV/BI	Bianco
	9007/INV/NE	Nero
	9007/INV/MA	Marrone

Con riserva modifiche tecniche

Immagine	Codice Prodotto	Colore
	9007/INV/VE	Verde
	9007/INV/RS	Rosso
	9007/INV/GI	Giallo
	9007/INV/BL	Blu

Con riserva modifiche tecniche

Immagine	Codice Prodotto	Colore
	9007/INV/AR	Arancione
	9007/INV/MR	Marmo
	9007/INV/BI/OP	Bianco Opaco
	9007/INV/NE/OP	Nero Opaco

Con riserva modifiche tecniche

DISEGNO TECNICO

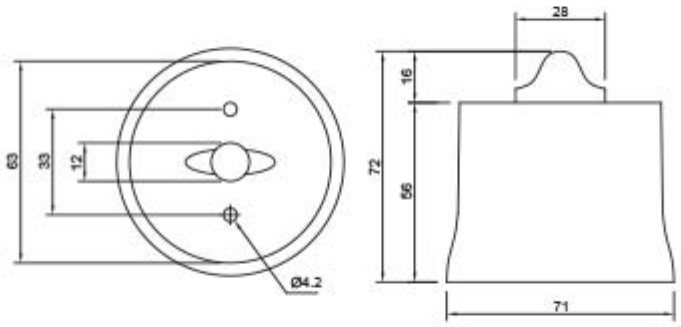

SCHEDA D'INSTALLAZIONE

Con riserva modifiche tecniche

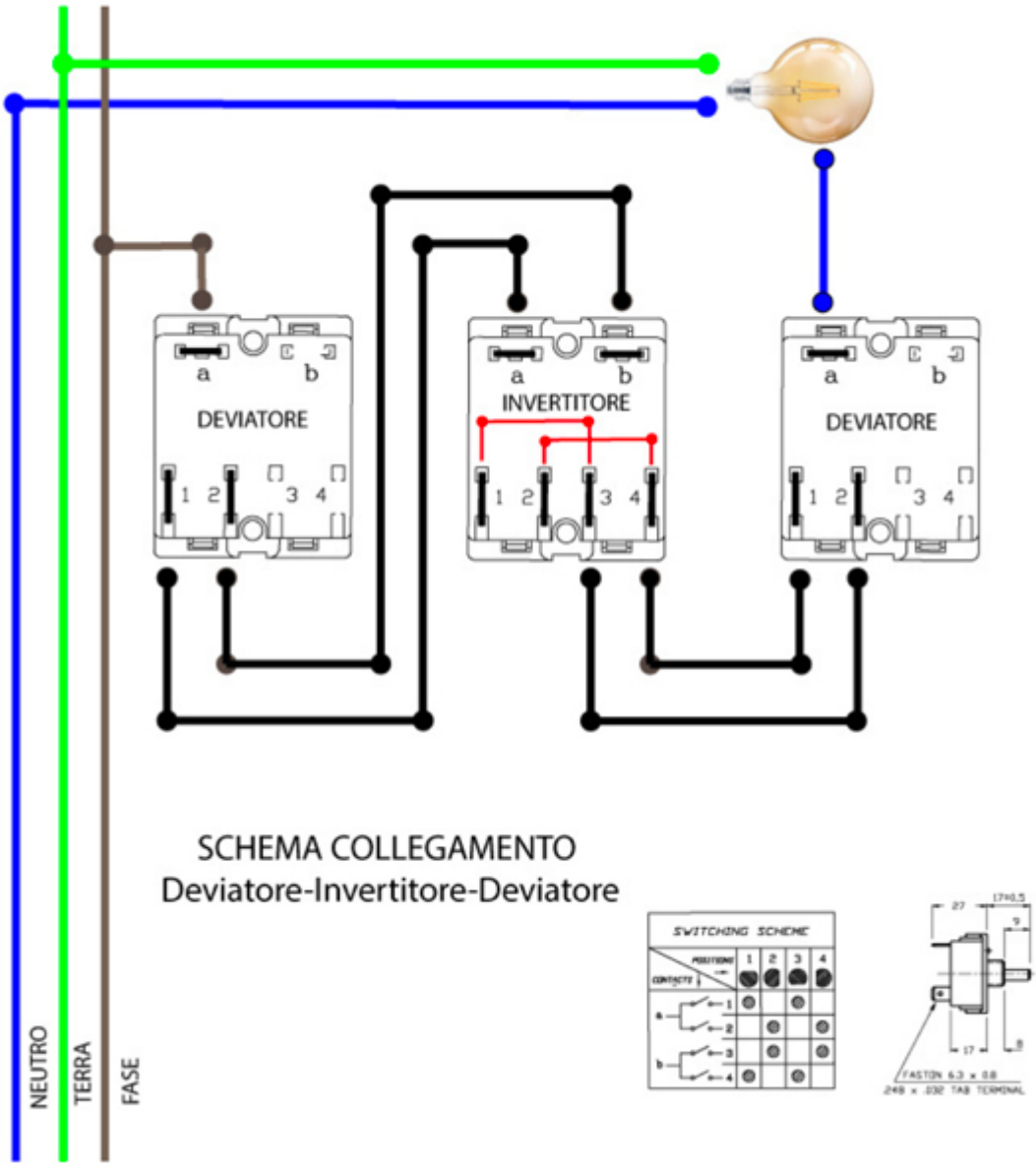
a
b
DEVIATORE
1 2
3 4
a
b
INVERTITORE
1 2
3 4
a
b
DEVIATORE
1 2
3 4
NEUTRO
TERRA
FASE
SCHEMA COLLEGAMENTO
Deviatore-Invertitore-Deviatore
SWITCHING SCHEME
POSITIONS
CONTACTS
1
2
3
4
a
b
FASTON 6.3 x 0.8
.248 x .032 TAB TERMINAL

NOTES