CONNETTORE LINEARE 3 POLI IP68

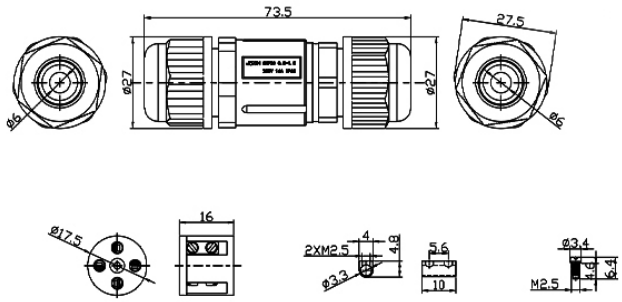

Box pz=15

Codice Prodotto: 4690/3P

CARATTERISTICHE

Connettore lineare 3 poli.

Nella categoria degli impianti civili, tra i nostri articoli non possono certo mancare le scatole di connessione e i connettori. Il loro uso viene prevalentemente impiegato per propagare i cavi principali in due direzioni, in modo tale da diffondere la corrente consentendo di raggiungere punti opposti o differenti. Le scatole possono essere da incasso o a muro.

Questo connettore lineare 3 poli, è utilizzato per collegare in modo del tutto sicuro, i tuoi impianti. Il

materiale di cui è composto garatisce isolamento da intemperie e una forte resistenza agli urti.

Il connettore lineare supporta una corrente massima di 24A ed è dotato di grado di protezione IP68 5 BAR. Garantisce protezione contro l'ingresso di polvere e permette l'immersione permamente in liquidi (massimo 3 metri di profondità e per più di 1 ora).

Questo articolo possiede il marchio CE, che garantisce la conformità del prodotto a tutte le disposizioni della Comunità Europea che prevedono il suo utilizzo dalla progettazione, alla messa in servizio fino allo smaltimento.

Se dovessi aver bisogno di maggiori informazioni relative a questo prodotto o necessiti di un'offerta personalizzata contattaci!

Rimani aggiornato sui nostri prodotti, seguici sui nostri canali social Facebook e Instagram.

N. Poli: 3

Tensione nominale : 250- 450V

Corrente nominale: 10A

Cavo di collegamento: 0.5 -> 1.5

Diametro massimo e minimo del cavo: Ø 6 -> Ø 11 mm

Materiale: Poliamide Pa66

Materiale del contatto: Rame Temperatura d’esercizio: da -40° a 85° C Grado di protezione: IP68

DISEGNO TECNICO

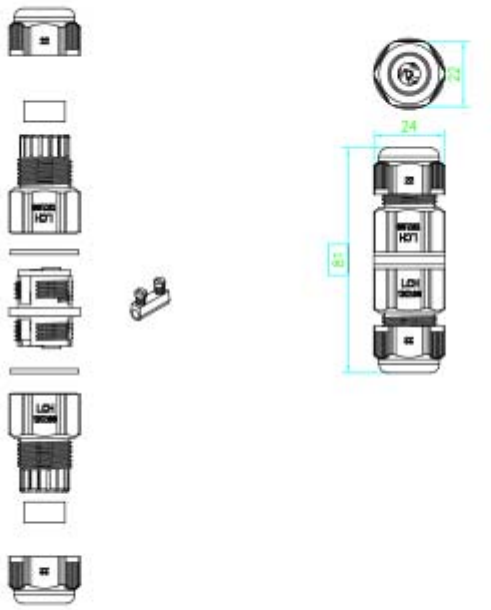

NOTES