

CONNETTORE ALIMENTAZIONE BINARIO TRIFASE

Codice Prodotto: TS0431L/...

CARATTERISTICHE

Connettore alimentazione binario trifase

Il prodotto è un connettore di alimentazione su rotaia trifase ed è disponibile sia sul lato destro, sia sul lato sinistro. Disponibile in due colori: bianco e nero. Inoltre questo connettore è disponibile in 2 modelli per adattarsi sia al lato sinistro sia al lato destro. Il connettore ha una dimensione di 98 x 33mm ed ha un'intensità di corrente di max 16Amp.

Con binario trifase si intende che il binario o più binari collegati fra essi, saranno comandati da più interruttori, dunque il vostro sistema elettrico dovrà essere comunque predisposto per questa funzione.

Realizzato in plastica questo connettore possiamo creare percorsi anche complessi per illuminare gli ambienti interni.

Questo articolo possiede il marchio CE, che garantisce la conformità del prodotto a tutte le disposizioni della Comunità Europea che prevedono il suo utilizzo dalla progettazione, alla messa in

servizio fino allo smaltimento.

Il prodotto ha inoltre una garanzia di 5 anni.

Se dovessi aver bisogno di maggiori informazioni relative a questo prodotto o necessiti di un’offerta personalizzata contattaci!

Rimani aggiornato sui nostri prodotti, seguici sui nostri canali social Facebook e Instagram.

Intensità di Corrente:	max 16Amp
Tensione monofase:	220-250Vac
Tensione trifase:	380-440Vac
Tipo Binario:	Trifase
Dimensioni:	98x33mm
Materiale del Corpo:	Plastica
Certificati:	CE & RoHS
Garanzia:	3 Anni

VARIAZIONI

Immagine	Codice Prodotto	Descrizione	Colore
	TS0431R/NE	Connettore alimentazione binario trifase destra	Nero
	TS0431R/BI	Connettore alimentazione binario trifase destra	Bianco
	TS0431L/NE	Connettore alimentazione binario trifase sinistro	Nero
	TS0431L/BI	Connettore alimentazione binario trifase sinistro	Bianco

DISEGNO TECNICO

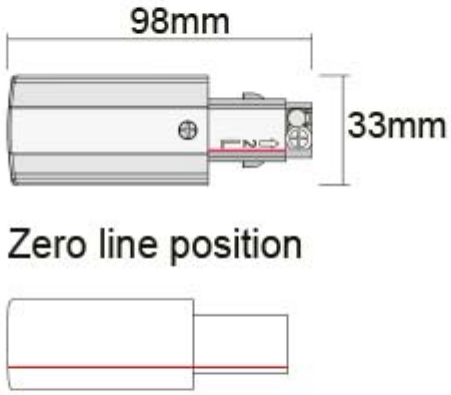

NOTES