

CONNESSIONE LINEARE PER BINARIO 48VDC PER SISTEMA DALI E ON-OFF

Confezione 1 pezzi | Box 5 pezzi

Clicca qui per guardare il VIDEO DELLA FAMIGLIA 48Vdc

Codice Prodotto: TS03/180/NE

CARATTERISTICHE

Corrente massima:	16Amp
Tensione:	48Vdc
Materiale:	plastica
Dimensioni:	142,8x16,2x17mm

Con riserva modifiche tecniche

Garanzia:	3 anni
Protocollo di controllo:	DALI e On-Off

DISEGNO TECNICO

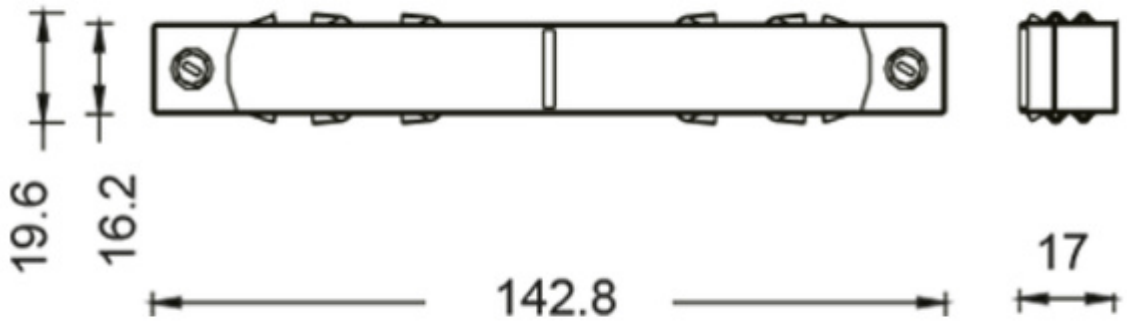

NOTES