ADATTATORE INDUSTRIALE

Codice Prodotto: 8203

CARATTERISTICHE

Adattatore industriale

All’interno della categoria componenti industriali, potrai trovare un’ampia gamma di articoli che ti permetteranno di collegare i tuoi dispositivi elettrici. Prese e spine industriali, adattatori, moltiplicatori, prolunghe, avvolgicavi, quadri termoplastici e quadri in vetroresina, renderanno più semplice adattare i dispositivi elettrici alle tue prese di corrente.

In questo caso, l'adattatore industriale, è un articolo molto utile in campo industriale. Il suo utilizzo permette di adattare dispositivi grazie alla sua spina 2P+T - 16/A CEE e alle prese 2 16/A bivalente + schuko bipasso Questo prodotto ha una tensione nominale di 230V.

Per non compromettere le funzionalità del dispositivo, ed evitare sovraccarico o cortocirucuito, non superare la potenza massima indicata.

Questo tipo di adattatore industriale è dotato di protezione IP20. Il grado IP20 garantisce la protezione di corpi solidi maggiori di 12mm. Non permette la protezione contro la penetrazione di

liquidi da gocce, vapori, o spruzzi in qualsiasi direzione

Grazie a il disegno tecnico è possibile ottenere maggiori informazioni circa le modalità di utilizzo e circa le dimensioni del prodotto.

L'adattatore industriale viene venduto in confezioni da 1 pezzo o in box da 10 pezzi l'uno.

Questo articolo possiede il marchio CE, che garantisce la conformità del prodotto a tutte le disposizioni della Comunità Europea che prevedono il suo utilizzo dalla progettazione, alla messa in servizio fino allo smaltimento.

Se dovessi aver bisogno di maggiori informazioni relative a questo prodotto o necessiti di un’offerta personalizzata contattaci!

Rimani aggiornato sui nostri prodotti, seguici sui nostri canali social Facebook e Instagram.

Spina:	2P+T - 16/A CEE
Prese:	2 16/A bivalente + schuko bipasso
Grado di protezione:	IP20
Tensione nominale:	230 Vac

DISEGNO TECNICO

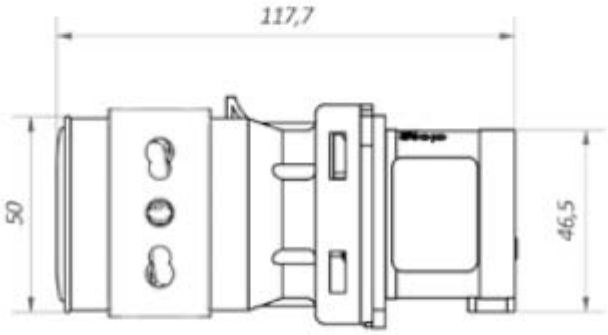

Con riserva modifiche tecniche

NOTES