SCATOLA DI DERIVAZIONE IN PORCELLANA A 4 USCITE

Confezione 1 pezzi

Codice Prodotto: 9005/4/...

CARATTERISTICHE

Materiale:	porcellana
Diametro:	71 mm
Altezza:	56mm
Note:	accessori per il montaggio inclusi

VARIAZIONI

Immagine	Codice Prodotto	Colore
	9005/4/GG	Khaki

Con riserva modifiche tecniche

Immagine	Codice Prodotto	Colore
	9005/4/...	Grigio
	9005/4/CT	Corten
	9005/4/TO	Tortora
	9005/4/CO	Cotto

Con riserva modifiche tecniche

Immagine	Codice Prodotto	Colore
	9005/4/BI	Bianco
	9005/4/NE	Nero
	9005/4/MA	Marrone
	9005/4/VE	Verde

Con riserva modifiche tecniche

Immagine	Codice Prodotto	Colore
	9005/4/RS	Rosso
	9005/4/GI	Giallo
	9005/4/BL	Blu
	9005/4/AR	Arancione

Immagine	Codice Prodotto	Colore
	9005/4/MR	Marmo
	9005/4/BI/OP	Bianco Opaco
	9005/4/NE/OP	Nero Opaco

DISEGNO TECNICO

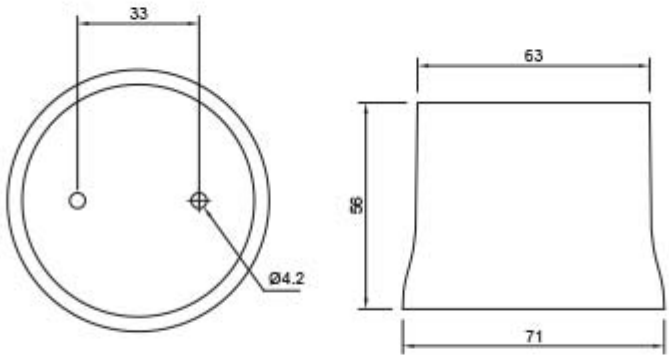

NOTES