ROSONE TERMOPLASTICO PER PENDEL

Confezione 5 pezzi | Box 20 pezzi

Codice Prodotto: 1157/...

CARATTERISTICHE

Corpo:	termoplastico
Diametro massimo:	107 mm
Altezza:	62 mm

VARIAZIONI

Immagine	Codice Prodotto	Colore
	1157/OR	Oro

Immagine	Codice Prodotto	Colore
	1157/N	Nero
	1157	Bianco

DISEGNO TECNICO

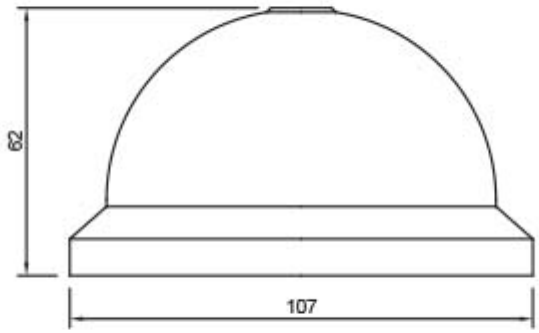

NOTES