

ROSONE QUADRATO IN LEGNO 1 FORO PER PENDEL

Confezione 1 pezzi

Codice Prodotto: 7017/1/F/...

CARATTERISTICHE

Note: accessori per il montaggio inclusi

VARIAZIONI

Immagine	Codice Prodotto	Colore
	7017/1/NA/F	Naturale

Con riserva modifiche tecniche

Immagine	Codice Prodotto	Colore
	7017/1/WE/F	Wengè
	7017/1/BI/F	Bianco

DISEGNO TECNICO

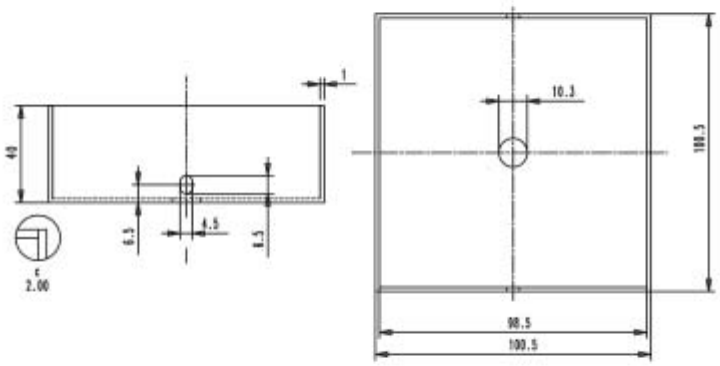

NOTES