ROSONE CILINDRICO IN METALLO 4 FORI PER PENDEL

Confezione 5 pezzi | Box 20 pezzi

Codice Prodotto: 1159/4R/...

CARATTERISTICHE

Corpo:	metallo
Diametro:	100 mm
Altezza:	36 mm
Staffa:	inclusa
Note:	accessori per il montaggio inclusi

VARIAZIONI

Immagine	Codice Prodotto	Colore
	1159/KK/4R	Khaki
	1159/GG/4R	Grigio
	1159/CT/4R	Corten
	1159/TO/4R	Tortora

Con riserva modifiche tecniche

Immagine	Codice Prodotto	Colore
	1159/BI/4R	Bianco
	1159/NE/4R	Nero
	1159/MA/4R	Marrone
	1159/VE/4R	Verde

Con riserva modifiche tecniche

Immagine	Codice Prodotto	Colore
	1159/RS/4R	Rosso
	1159/GI/4R	Giallo
	1159/BL/4R	Blu
	1159/AR/4R	Arancione

Immagine	Codice Prodotto	Colore
	1159/RA/4R	Rame
	1159/CR/4R	Cromo
	1159/SA/4R	Satinato
	1159/OT/4R	Ottone

Con riserva modifiche tecniche

Immagine	Codice Prodotto	Colore
	1159/BI/OP/4R	Bianco Opaco
	1159/NE/OP/4R	Nero Opaco

DISEGNO TECNICO

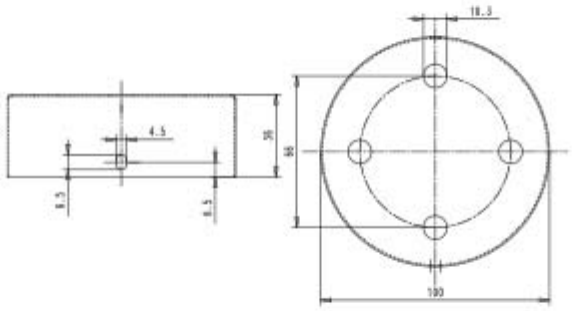

NOTES