

ROSONE CILINDRICO IN LEGNO 10 FORI PER PENDEL

Confezione 5 pezzi | Box 20 pezzi

Codice Prodotto: 7012/10/...

CARATTERISTICHE

Corpo:	legno
Diametro esterno:	130 mm
Altezza:	40 mm
Staffa:	inclusa

VARIAZIONI

Immagine	Codice Prodotto	Colore
	7012/10/NA	Naturale

Con riserva modifiche tecniche

Immagine	Codice Prodotto	Colore
	7012/10/WE	Wengè
	7012/10/BI	Bianco

DISEGNO TECNICO

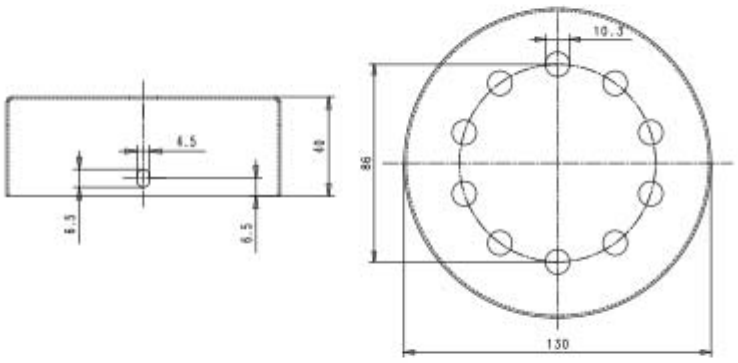

NOTES