PULSANTE ROTATIVO IN PORCELLANA

Confezione 1 pezzi

Codice Prodotto: 9006/PR/...

CARATTERISTICHE

Materiale:	porcellana
Diametro:	71 mm
Altezza:	72mm
Note:	accessori per il montaggio inclusi

VARIAZIONI

Immagine	Codice Prodotto	Colore
	9006/PR/KK	Khaki

Con riserva modifiche tecniche

Immagine	Codice Prodotto	Colore
	9006/PR/GG	Grigio
	9006/PR/CT	Corten
	9006/PR/TO	Tortora
	9006/PR/CO	Cotto

Con riserva modifiche tecniche

Immagine	Codice Prodotto	Colore
	9006/PR/BI	Bianco
	9006/PR/NE	Nero
	9006/PR/MA	Marrone
	9006/PR/VE	Verde

Con riserva modifiche tecniche

Immagine	Codice Prodotto	Colore
	9006/PR/RS	Rosso
	9006/PR/GI	Giallo
	9006/PR/BL	Blu
	9006/PR/AR	Arancione

Immagine	Codice Prodotto	Colore
	9006/PR/MR	Marmo
	9006/PR/BI/OP	Bianco Opaco
	9006/PR/NE/OP	Nero Opaco

DISEGNO TECNICO

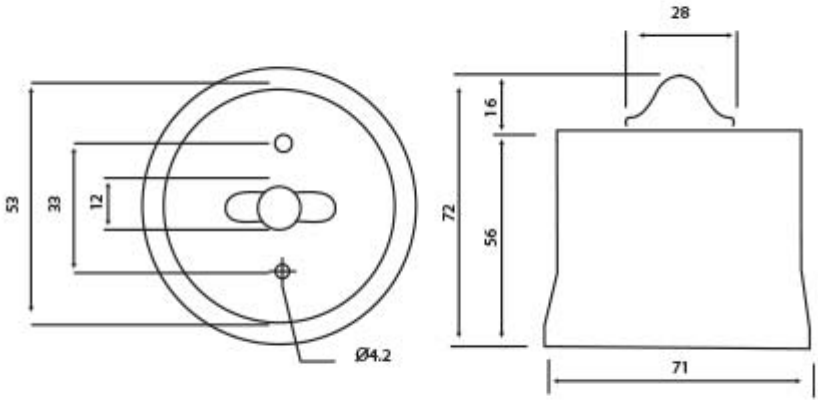

SCHEDA D'INSTALLAZIONE

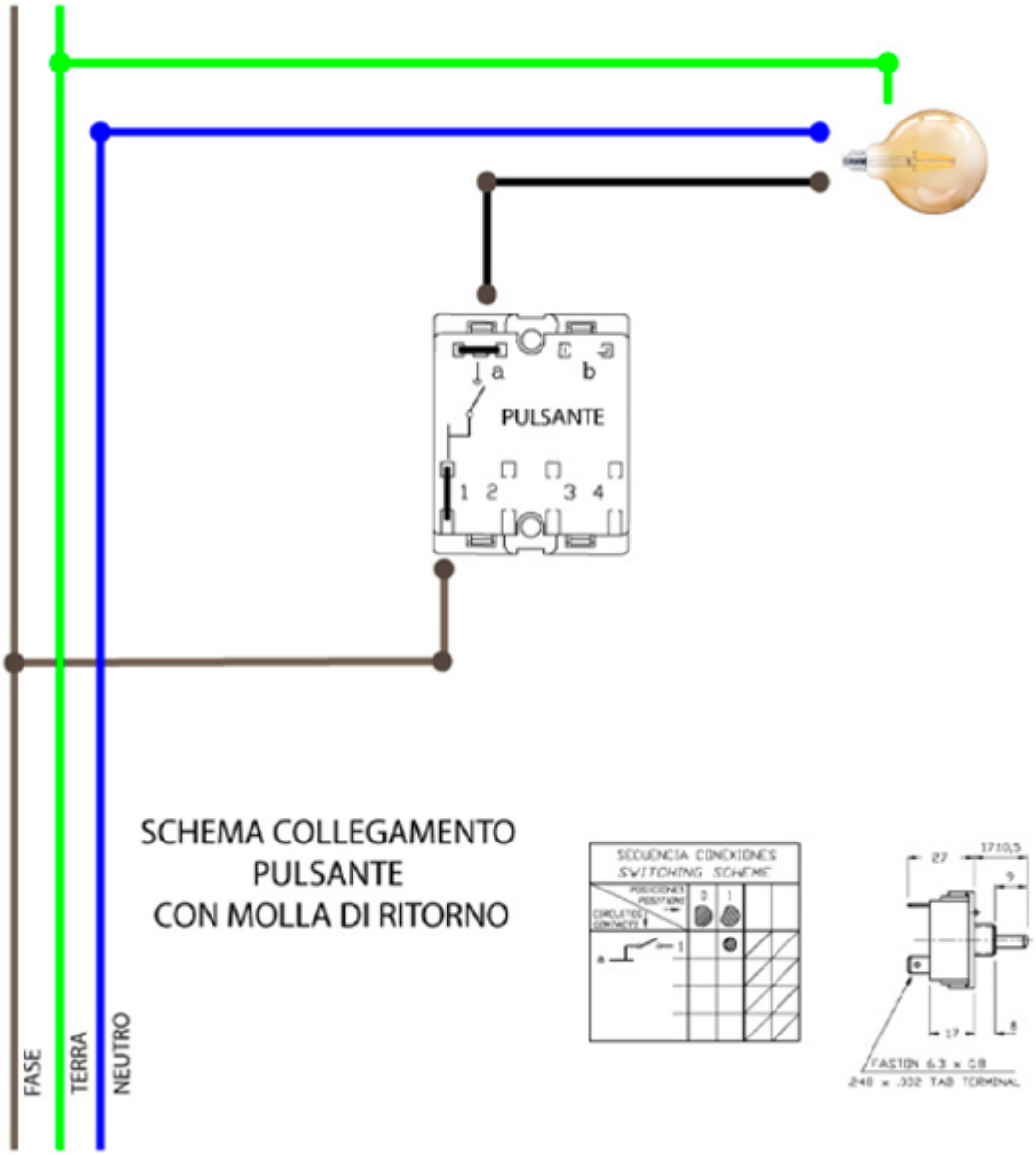

NOTES

Con riserva modifiche tecniche