

PRESA DI RETE RJ45

Confezione 1 pezzi

Codice Prodotto: 9013/RJ45/...

CARATTERISTICHE

La Presa di rete RJ45 in porcellana presenta un diametro pari a 71 mm. Visualizzando il suo disegno tecnico potrai ricevere maggiori informazioni sulle dimensioni che caratterizzano il prodotto.

Nota: gli accessori per il montaggio sono inclusi!

La Presa è disponibile in diversi colori: bianco, bianco opaco, nero, nero opaco marrone, verde, rosso, giallo, blu, arancione, marmo, bianco opaco e nero opaco, cotto, tortora, corten, grigio, khaki.

Questo articolo possiede il marchio CE, che garantisce la conformità del prodotto a tutte le disposizioni della Comunità Europea che prevedono il suo utilizzo dalla progettazione, alla messa in servizio fino allo smaltimento.

Se dovessi aver bisogno di maggiori informazioni relative a questo prodotto o necessiti di un'offerta personalizzata contattaci!

Rimani aggiornato sui nostri prodotti, seguici sui nostri canali social Facebook e Instagram.

Materiale:	porcellana
Diametro:	71 mm

Note: accessori per il montaggio inclusi

VARIAZIONI

Immagine	Codice Prodotto	Colore
	9013/RJ45/MA	Marrone
	9013/RJ45/GG	Grigio
	9013/RJ45/CT	Corten
	9013/RJ45/TO	Tortora

Immagine	Codice Prodotto	Colore
	9013/RJ45/CO	Cotto
	9013/RJ45/NE/OP	Nero Opaco
	9013/RJ45/BI/OP	Bianco Opaco
	9013/RJ45/MR	Marmo

Immagine	Codice Prodotto	Colore
	9013/RJ45/AR	Arancione
	9013/RJ45/BL	Blu
	9013/RJ45	Giallo
	9013/RJ45/RS	Rosso

Con riserva modifiche tecniche

Immagine	Codice Prodotto	Colore
	9013/RJ45/VE	Verde
	9013/RJ45/NE	Nero
	9013/RJ45/BI	Bianco

DISEGNO TECNICO

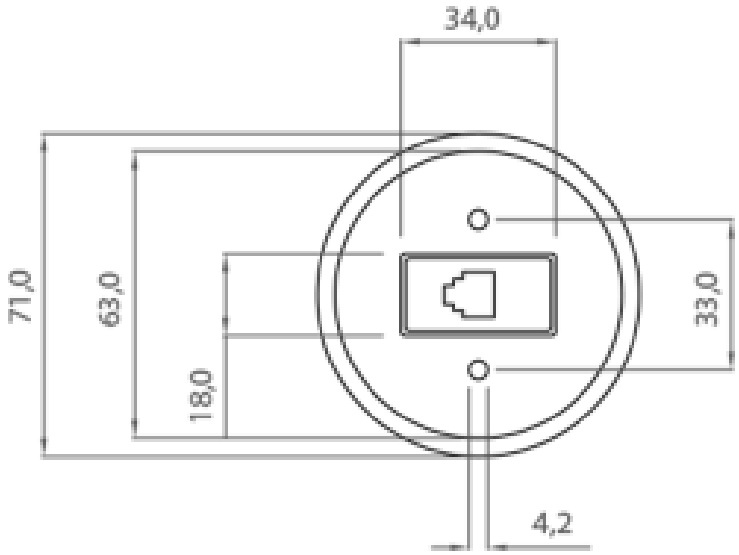

NOTES