PORTALAMPADE PER LAMPADE FLUORESCENTI - G5

Confezione 100 pezzi | Box 300 pezzi

Codice Prodotto: 9279

CARATTERISTICHE

Attacco:	G5
Lampade:	T5 Ø 16 mm
Tensione nominale:	500 Vac
Corrente nominale:	2 A
Morsetti:	a molla per cavi da 0,5 ÷ 1 mm² con puntalini
Corpo:	policarbonato
Fissaggio:	ad innesto

DISEGNO TECNICO

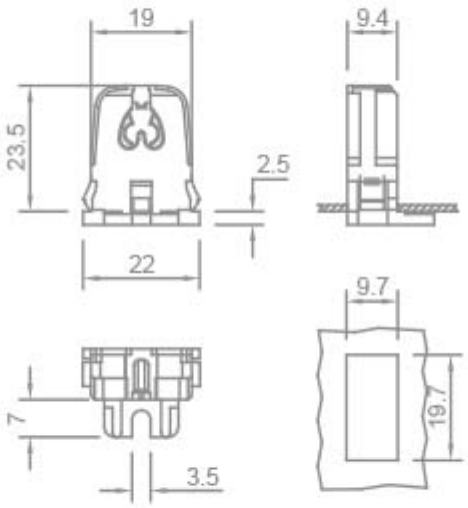

NOTES