PORTALAMPADE PER LAMPADE FLUORESCENTI - G13

Confezione 10 pezzi | Box 100 pezzi

Codice Prodotto: 9265

CARATTERISTICHE

Attacco:	G13
Lampade:	T8 Ø 26 mm
Grado di protezione:	IP66
Tensione nominale:	250 Vac
Morsetti:	a molla per cavi da 0,5 ÷ 1 mm² con puntalini
Corpo:	policarbonato e PBT
Guarnizione interna:	silicone
Fissaggio:	a vite

DISEGNO TECNICO

Con riserva modifiche tecniche

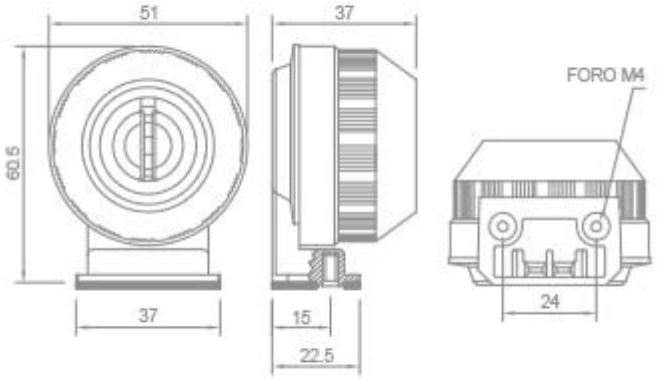

NOTES