PORTALAMPADE MONOCORPO IN MATERIALE TERMOPLASTICO - E27

Confezione 100 pezzi | Box 1000 pezzi

Codice Prodotto: 2191/...

CARATTERISTICHE

Camicia:	filettata con fermo
Tensione nominale:	250 Vac
Corrente nominale:	4 A
Morsetti doppi:	a molla per cavi da 0,5 ÷ 2,5 mm²
Fissaggio:	con fori Ø 4,5 mm
Temperatura:	T210

VARIAZIONI

Immagine	Codice Prodotto	Colore
	2191	Bianco
	2191/N	Nero
	2191/OR	Oro

DISEGNO TECNICO

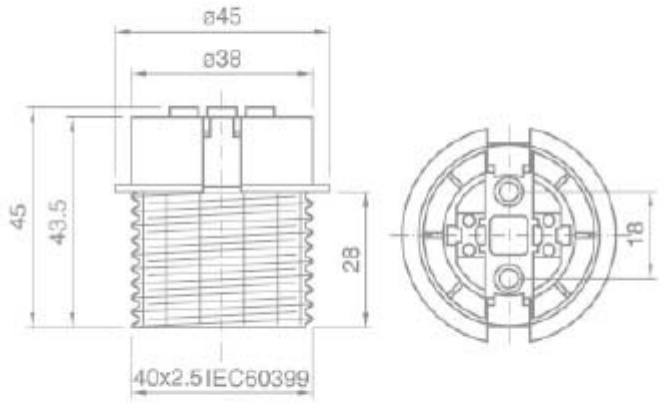

NOTES