PORTALAMPADE IN STEATITE PER LAMPADE ALOGENE A TENSIONE DI RETE

Confezione 20 coppie | Box 100 coppie

Codice Prodotto: 0184

CARATTERISTICHE

Attacco:	R7s
Tensione nominale:	250 Vac
Corrente nominale:	6 A
Corpo:	steatite
Cavi:	25 cm
Fissaggio:	con vite incorporata M3x1

DISEGNO TECNICO

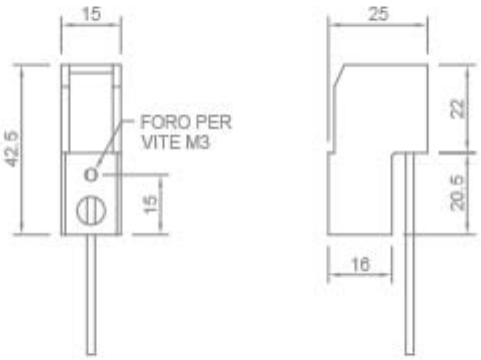

NOTES