PORTALAMPADE IN STEATITE PER LAMPADE A SCARICA

Confezione 5 pezzi | Box 20 pezzi

Codice Prodotto: 4218

CARATTERISTICHE

Attacco:	GX10
Tensione nominale:	250 Vac
Corrente nominale:	2 A
Corpo:	steatite
Cavi:	25 cm
Fissaggio:	con fori passanti Ø 3,6 mm

DISEGNO TECNICO

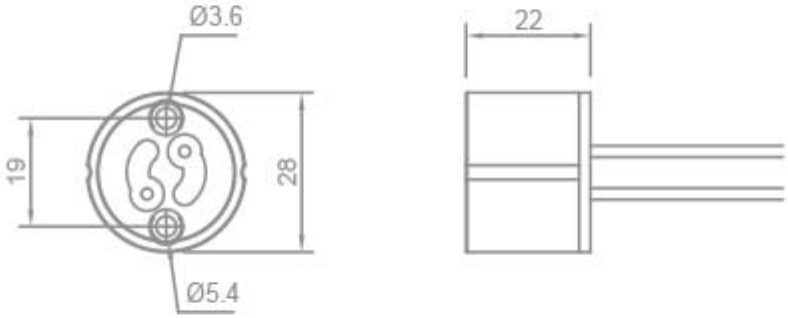

NOTES