PORTALAMPADE IN RESINA TERMOINDURENTE - E27

Confezione 50 pezzi | Box 250 pezzi

Codice Prodotto: 0192/TPL/...

CARATTERISTICHE

Camicia:	filettata
Tensione nominale:	250 Vac
Morsetti:	a vite per cavi rigidi o flessibili da 0,5 ÷ 2,5 mm²
Fissaggio:	con foro filettato M10x1

VARIAZIONI

Immagine	Codice Prodotto	Colore
	0192/ARG	Argento

Con riserva modifiche tecniche

Immagine	Codice Prodotto	Colore
	0192/OR/TPL	Oro
	0192/N/TPL	Nero
	0192/TPL	Bianco

DISEGNO TECNICO

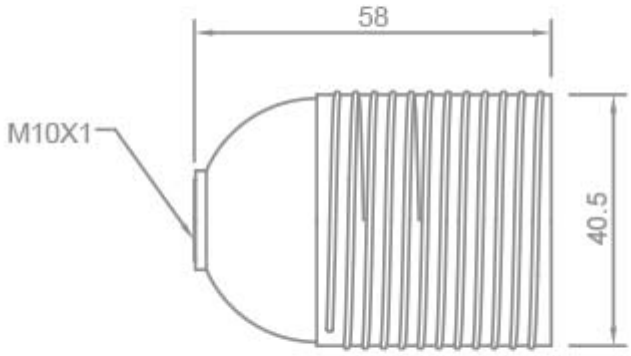

NOTES