PORTALAMPADE IN METALLO - E14

Confezione 50 pezzi | Box 250 pezzi

Codice Prodotto: 1041/...

CARATTERISTICHE

Camicia:	liscia
Pastiglia:	P.P.S.
Tensione nominale:	250 Vac
Morsetti:	a vite per cavi rigidi o flessibili da 0,5 ÷ 2,5 mm²
Fissaggio:	con foro filettato M10x1

VARIAZIONI

Immagine	Codice Prodotto	Colore
	1041/ARG	Argento
	1041	Ottone

DISEGNO TECNICO

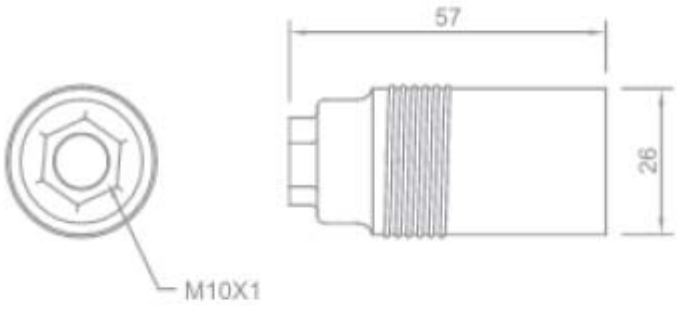

NOTES