PLAFONIERA IN GESSO 5 POSIZIONI TONDA

Confezioni 1 pezzi | Box 10 pezzi

Codice Prodotto: 0442/5

CARATTERISTICHE

Misura esterna:	296x200x140mm
Corpo:	gesso
Fissaggio:	vite
Attacco:	GU10 x 5 incluso
Tensione:	220 - 240 Vac - 50/60Hz

DISEGNO TECNICO

Con riserva modifiche tecniche

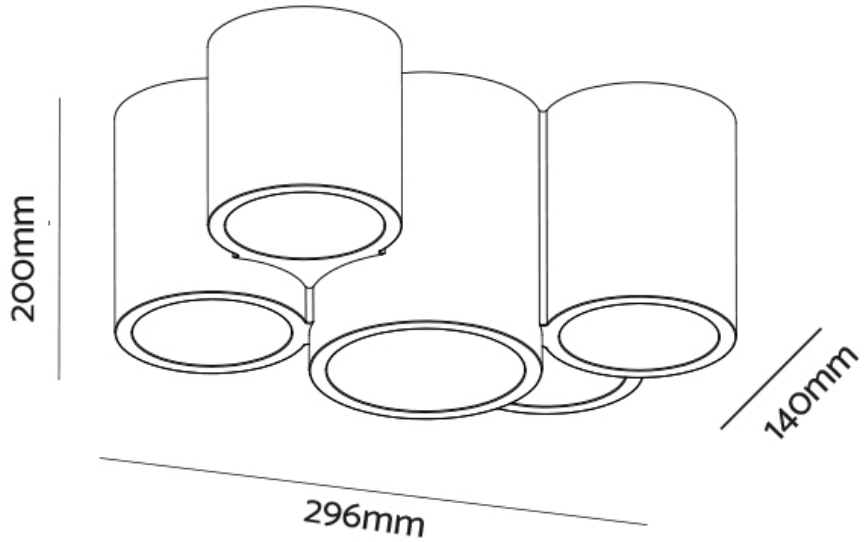

NOTES