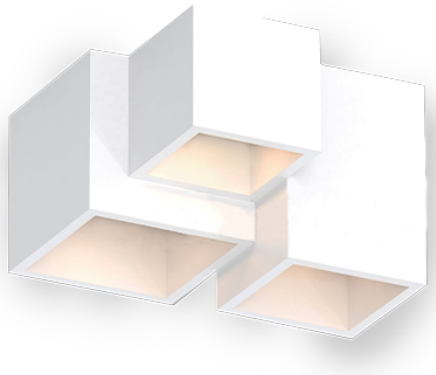

PLAFONIERA IN GESSO 3 POSIZIONI QUADRATA

Confezioni 1 pezzi | Box 10 pezzi

Codice Prodotto: 0441/3

CARATTERISTICHE

Misura esterna:	240x230mm h153mm
Corpo:	gesso
Fissaggio:	vite
Attacco:	GU10 x 3 incluso
Tensione:	220 - 240 Vac - 50/60Hz

DISEGNO TECNICO

Con riserva modifiche tecniche

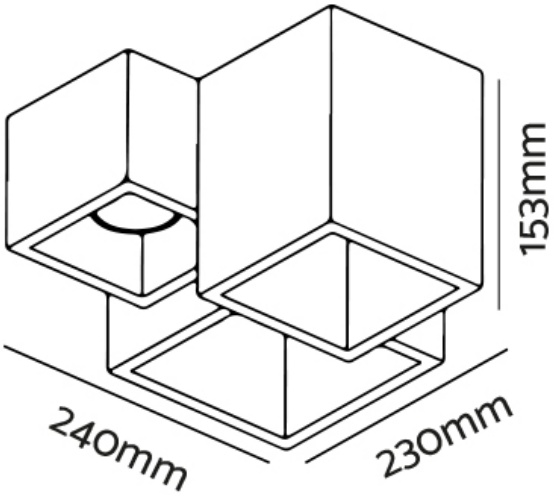

NOTES