FARETTO IN GESSO DA INCASSO QUADRATO CON VETRO

Confezioni 1 pezzi | Box 10 pezzi

Codice Prodotto: 0437

CARATTERISTICHE

Incasso:	120x120 mm - h 60 mm
Corpo:	gesso
Fissaggio:	vite
Attacco:	GU10 incluso

DISEGNO TECNICO

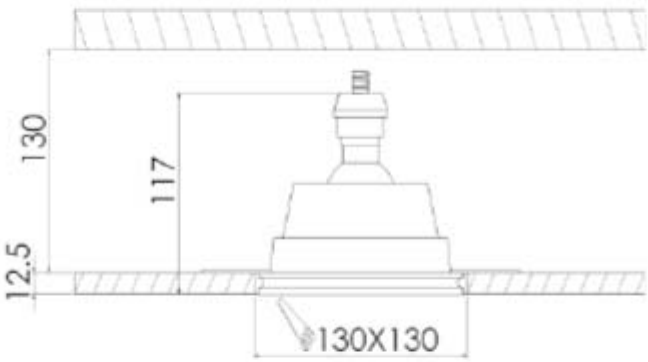

NOTES