FARETTO IN GESSO DA INCASSO QUADRATO

Confezioni 1 pezzi | Box 10 pezzi

Codice Prodotto: 0438

CARATTERISTICHE

Misura esterna:	80x80x110 mm
Corpo:	gesso
Fissaggio:	vite
Attacco:	GU10 incluso

DISEGNO TECNICO

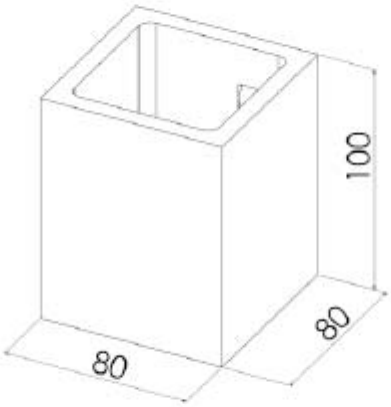

NOTES