

FARETTO DA INCASSO ROTONDO

Confezione 10 pezzi | Box 100

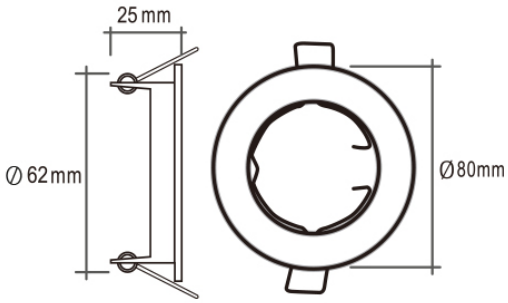

Codice Prodotto: 0465/...

CARATTERISTICHE

Diametro foro:	62 mm
Diametro esterno:	80 mm
Potenza massima:	60 W
Corpo:	metallo
Fissaggio:	con molle

VARIAZIONI

Immagine	Codice Prodotto	Colore
	0465/OR	Oro
	0465/NE/OP	Nero Opaco
	0465/SA	Satinato
	0465/CR	Cromo

Immagine	Codice Prodotto	Colore
	0465	Bianco

NOTES