**CAPPELLO PER PORTALAMPADE IN MATERIALE TERMOPLASTICO - E27**

Confezione 100 pezzi | Box 500 pezzi

**Codice Prodotto:** 1451/...

## CARATTERISTICHE

| | |
|---|---|
| Fissaggio: | foro filettato M10x1 |

## VARIAZIONI

| Immagine | Codice Prodotto | Colore |
|---|---|---|
| | 1451/OR | Oro |

Con riserva modifiche tecniche

| Immagine | Codice Prodotto | Colore |
|---|---|---|
| | 1451/NE | Nero |
| | 1451/BI | Bianco |

**DISEGNO TECNICO**

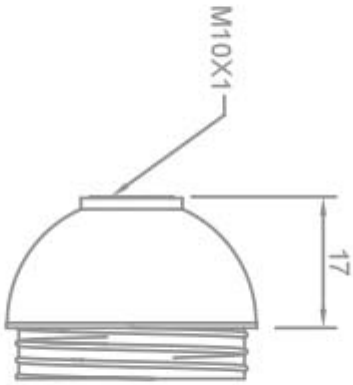


**NOTES**