CAPPELLO CON NIPLES IN METALLO PER P.DE IN MATERIALE TERMOPLASTICO - E14

Confezione 100 pezzi | Box 1000 pezzi

Codice Prodotto: 1402/...

CARATTERISTICHE

Fissaggio: niples in metallo filettato M10x1 con vite di blocco

VARIAZIONI

Immagine	Codice Prodotto	Colore
	1402/OR	Oro

Immagine	Codice Prodotto	Colore
	1402/NE	Nero
	1402/BI	Bianco

DISEGNO TECNICO

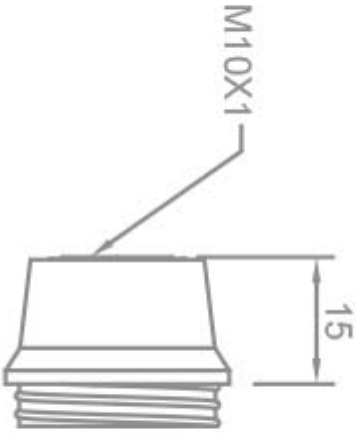

NOTES

Con riserva modifiche tecniche